△	年月日	氏名
△		
△		
△		

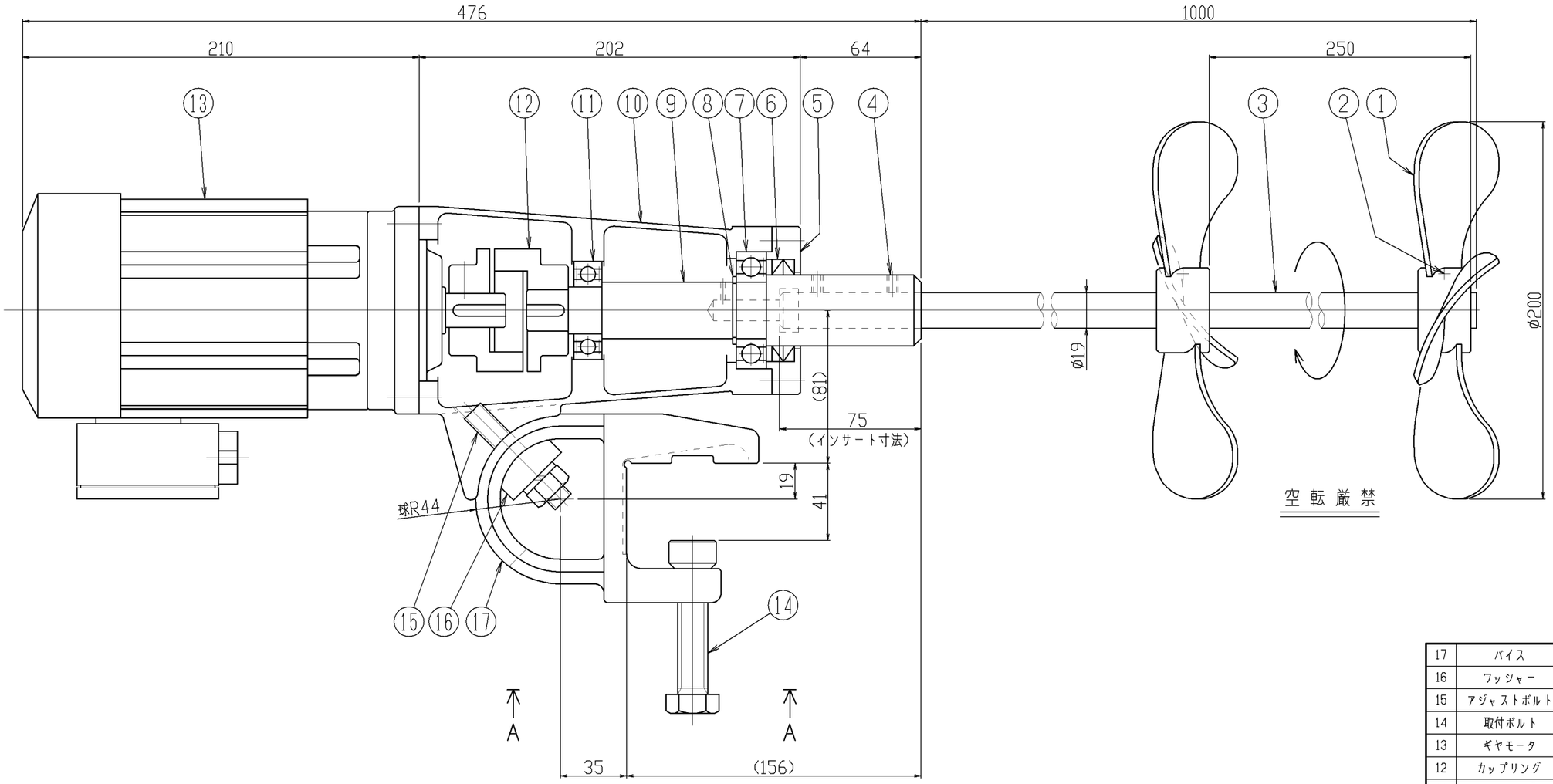

空転厳禁

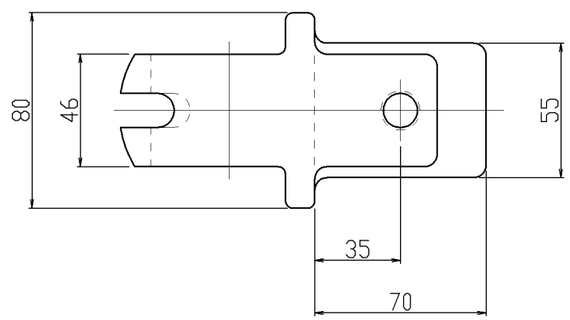

AAカラ見ル／取付寸法

仕様	
タンク名	
タンク寸法	
取扱い液	
接液部材質	SUS304
公称回転速度	300/360min⁻¹
回転方向	上ヨリ見テ時計方向
ギヤモータ	住友ｱﾙﾀｯｸｽNEO CNVM02-507R-5 全閉外扇屋外型 0,2kW 200V, 4P, 50/60Hz
塗装色	ギヤモータ部のみステンレスコート
注文番号	
製作台数	1台
ITEM NO.	
概算質量	20kg

番号	部品名	材質	個数	備考1	備考2
17	バイス	SCS13	1		
16	ワッシャー	SCS13	1		
15	アジャストボルト	SUS304	1		M12
14	取付ボルト	SUS304	1		M16
13	ギヤモータ	購入品	1		
12	カップリング	FC	1S		
11	ベアリング	SUJ	1		#6205zz
10	本体	SCS13	1		
9	主軸	SUS304	1		
8	スナップリング	SK85	1		
7	ベアリング	SUJ	1		#6206DDU
6	オイルシール	NBR	2		G38546
5	ベアリング押エ	SUS304	1		
4	セットボルト	SUS304	2		M6
3	攪拌軸	SUS304	1		
2	セットボルト	SUS304	2		M8
1	攪拌羽根	SUS304	2	HMﾌﾟﾛﾍﾟﾗ	3枚翼

指図書番号	御注文先
	御使用先

写図			第三角法	型式	KPS-4002B
製図	s,m				
設計			入庫	尺度	名称 可搬型電動攪拌機
検図		承認		1/2,5	

阪和化工機株式会社

図番 ホームページ用カタログ標準図